12V USB iPad Charger

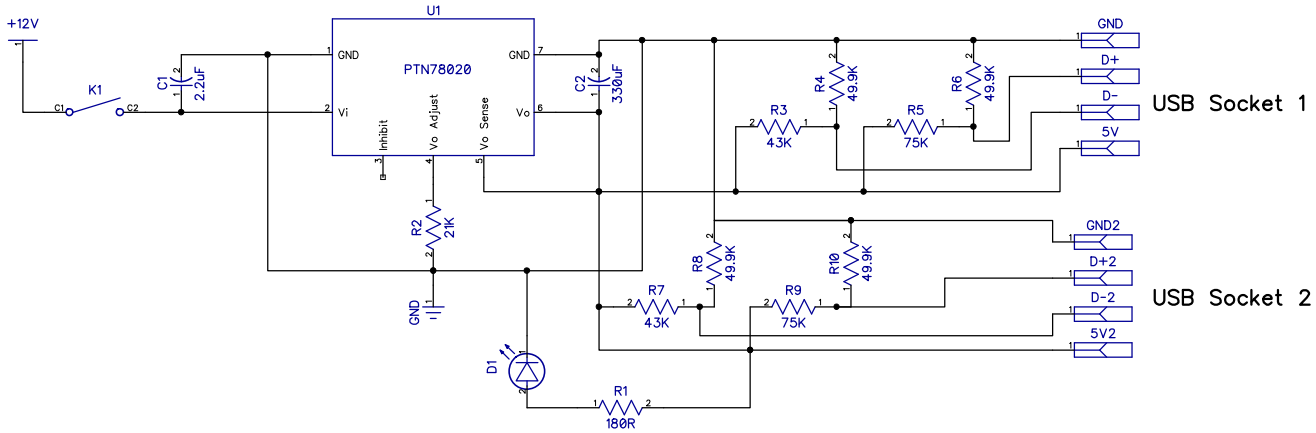

RefDes	Value	Type
5V		CONNF
5V2		CONNF
C1	2.2uF	CAP
C2	330uF	CAP
D1		LED
D+		CONNF
D+2		CONNF
D-		CONNF
D-2		CONNF
GND		CONNF
GND2		CONNF
K1		SWITCHSPSTNO
R1	180R	RES
R2	21K	RES
R3	43K	RES
R4	49.9K	RES
R5	75K	RES
R6	49.9K	RES
R7	43K	RES
R8	49.9K	RES
R9	75K	RES
R10	49.9K	RES
U1		PTN78020